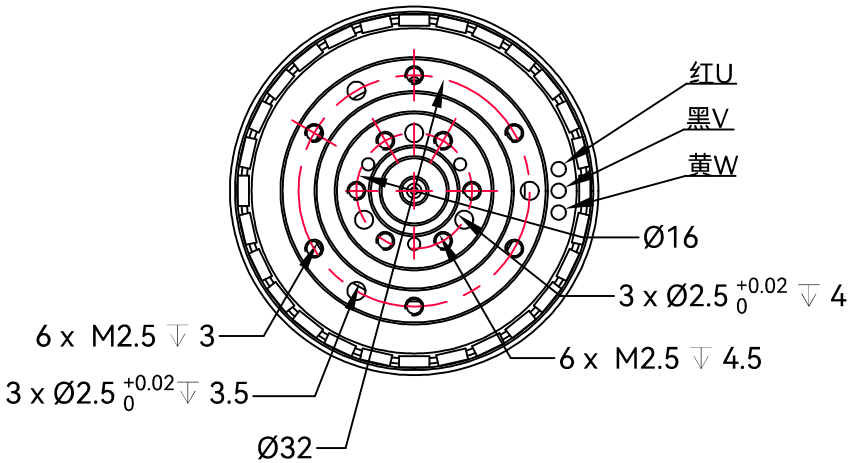
红U
黑V
黄W
Ø16
3 x Ø2.5 +0.02 0 ↧ 4
6 x M2.5 ↧ 3
6 x M2.5 ↧ 4.5
3 x Ø2.5 +0.02 0 ↧ 3.5
Ø32

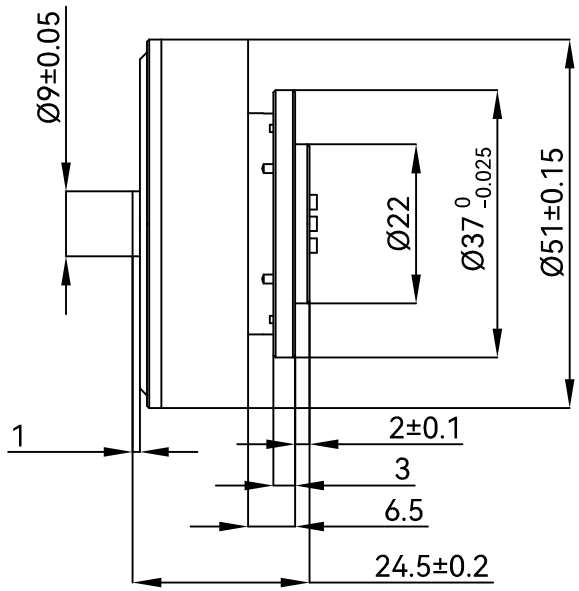
Ø9±0.05
Ø22
Ø37 0 -0.025
Ø51±0.15
1
2±0.1
3
6.5
24.5±0.2

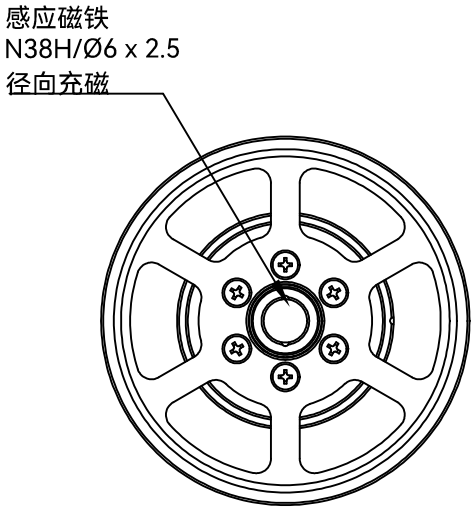
感应磁铁
N38H/Ø6 x 2.5
径向充磁